ETTINGER
Elektronik-Bauelemente

Artikeldatenblatt

Lötöse DIN 46215-4 ø4.3/10mm Messing versilbert 0,5mm

Artikel-Nr.: 019.05.449

Abbildung ggf. ähnlich

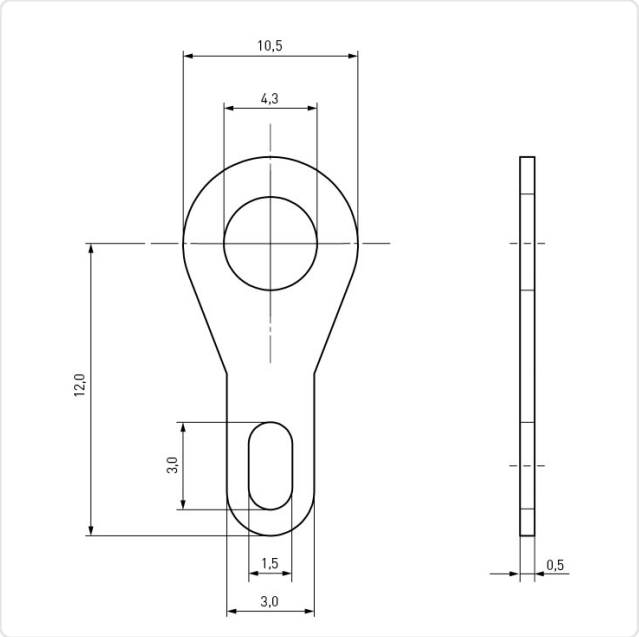

Aufnahmedurchmesser [mm]:	4.3
Außendurchmesser [mm]:	10
DIN/ISO:	DIN46215
Länge [mm]:	12
Material:	Messing 2.0321 bleifrei
Materialgruppe:	Messing
Oberfläche:	versilbert
Gewicht:	0.36g
Konformitäten:	Reach COMPLIANT, RoHS COMPLIANT, SVHC COMPLIANT

Alle Informationen erhalten Sie im Web auf unserer Artikeldetailseite

Sie wünschen eine individuelle Beratung ?
Wir freuen uns auf Ihre E-Mail an products@ettinger.de.

Änderungen und Irrtümer vorbehalten.

ETTINGER GmbH

Ottostraße 5 | 85649 Hofolding | Deutschland | www.ettinger.de | info@ettinger.de | + 49 8104 66 23 88