ETTINGER
Elektronik-Bauelemente

Artikeldatenblatt

Klappgriff 105x63,5mm/94mm - wie 29.43.356 jedoch unmontiert

Artikel-Nr.: 029.43.351

Abbildung ggf. ähnlich

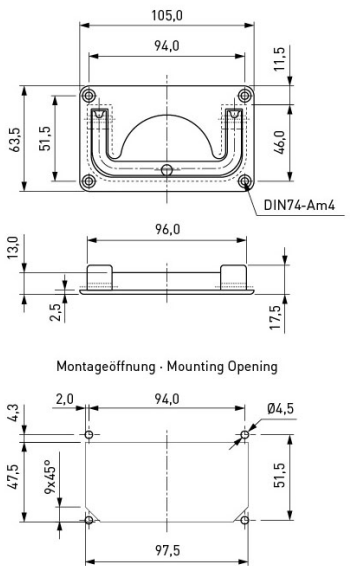

Bautyp:	Klappgriff
Bohrungsabstand [mm]:	94
Breite [mm]:	105
Höhe [mm]:	63.5
Material:	Stahl
Materialgruppe:	Stahl
Oberfläche:	blank
Gewicht:	140g
Konformitäten:	Reach COMPLIANT, RoHS COMPLIANT, SVHC COMPLIANT

Alle Informationen erhalten Sie im Web auf unserer Artikeldetailseite

Sie wünschen eine individuelle Beratung ?
Wir freuen uns auf Ihre E-Mail an products@ettinger.de.

Änderungen und Irrtümer vorbehalten.

ETTINGER GmbH

Ottostraße 5 | 85649 Hofolding | Deutschland | www.ettinger.de | info@ettinger.de | + 49 8104 66 23 88