Artikeldatenblatt

Kontaktscheibe Ø2,7/6,0 x 0,5 Federstahl alkalisch ZN

Artikel-Nr.: 003.20.024

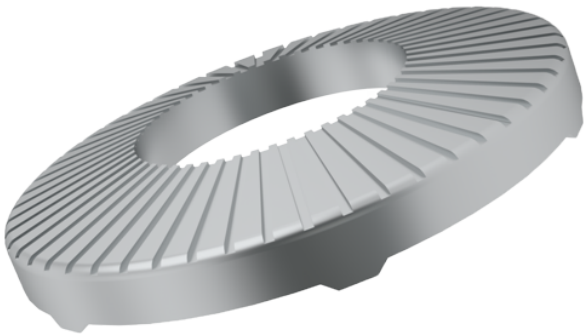

Abbildung ggf. ähnlich

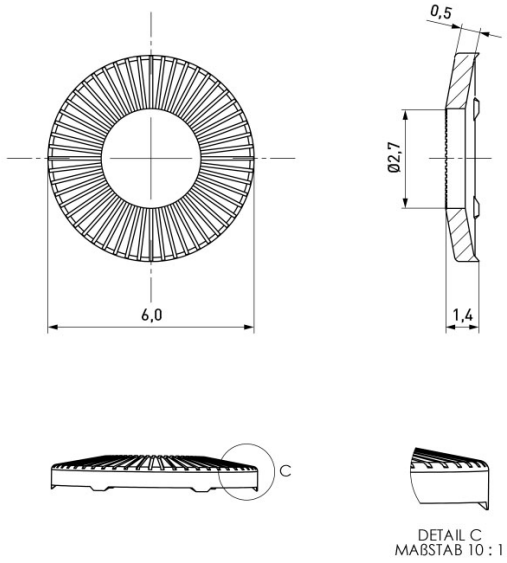

Außendurchmesser [mm]:	6
Für Gewinde:	M2,5
Höhe [mm]:	0.5
Innendurchmesser [mm]:	2.7
Material:	Federstahl bleifrei
Oberfläche:	alkalisch verzinkt 8µm
Gewicht:	0.08g

Konformitäten

RoHS-konform:	Ja
REACH-konform:	Ja
SVHC-frei:	Ja

Hinweis: Angaben zu SVHC-Stoffen bezogen auf Ihre individuellen Lieferungen finden Sie jeweils auf Ihrem Lieferschein.

Alle Informationen erhalten Sie im Web auf unserer Artikeldetailseite Kontaktscheibe Ø2,7/6,0 x 0,5 Federstahl alkalisch ZN

Sie wünschen eine individuelle Beratung ?
Wir freuen uns auf Ihre E-Mail an products@ettinger.de.

Änderungen und Irrtümer vorbehalten.

ETTINGER GmbH

Ottostraße 5 | 85649 Hofolding | Deutschland | www.ettinger.de | info@ettinger.de | + 49 8104 66 23 88