ETTINGER
Elektronik-Bauelemente

Artikeldatenblatt

Drehknopf mit Spannzange

Artikel-Nr.: 025.10.030

Marke: OKW Gehäusesysteme

Hersteller-Nr.: A2510030

Abbildung ggf. ähnlich

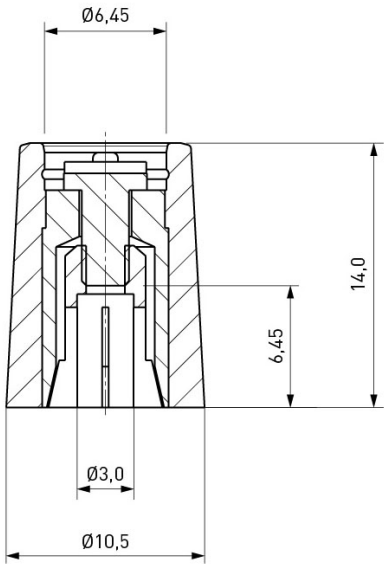

Außendurchmesser [mm]:	10
Bautyp:	Kombiknopf
Farbe:	schwarz
Höhe [mm]:	14
Innendurchmesser [mm]:	3
Material:	ABS - Acrylnitril-Butadien-Styrol
Materialgruppe:	Kunststoff
Gewicht:	3.04g
Konformitäten:	Reach COMPLIANT, RoHS COMPLIANT, SVHC COMPLIANT

Alle Informationen erhalten Sie im Web auf unserer Artikeldetailseite

Sie wünschen eine individuelle Beratung ?
Wir freuen uns auf Ihre E-Mail an products@ettinger.de.

Änderungen und Irrtümer vorbehalten.

ETTINGER GmbH

Ottostraße 5 | 85649 Hofolding | Deutschland | www.ettinger.de | info@ettinger.de | + 49 8104 66 23 88