ETTINGER
Elektronik-Bauelemente

Artikeldatenblatt

Isolierstütze PA-Messing I/I SW7x9 | Gewinde M3x4 / M3x4

Artikel-Nr.: 005.41.836

Abbildung ggf. ähnlich

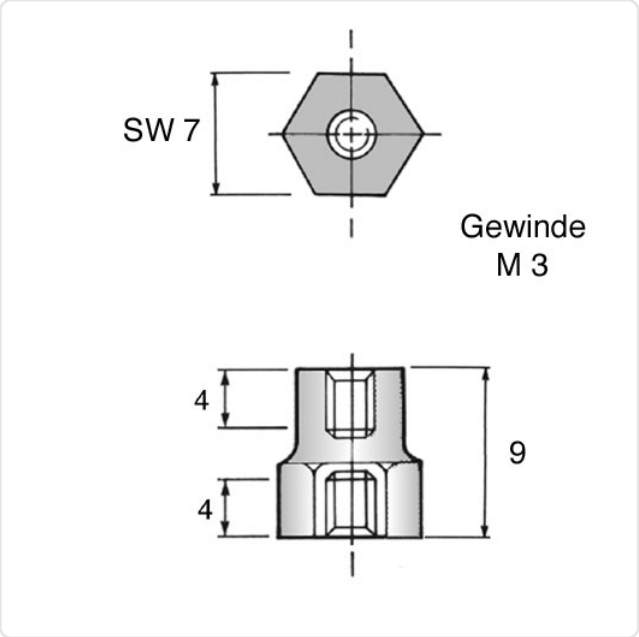

Brennbarkeitsklasse:	UL94-HB
Gewinde 1 Größe:	M3
Gewinde 1 Länge [mm]:	4
Gewinde 2 Größe:	M3
Gewinde 2 Länge [mm]:	4
Länge [mm]:	9
Material:	PA 6.6
Material Gewindeeinsatz:	Messing
Materialgruppe:	Kunststoff
Profil:	Sechskant
SW / Außendurchmesser [mm]:	7
Gewicht:	0.7g
Konformitäten:	Reach COMPLIANT, RoHS COMPLIANT, SVHC NOT COMPLIANT

Alle Informationen erhalten Sie im Web auf unserer Artikeldetailseite

Sie wünschen eine individuelle Beratung ?
Wir freuen uns auf Ihre E-Mail an products@ettinger.de.

Änderungen und Irrtümer vorbehalten.

ETTINGER GmbH

Ottostraße 5 | 85649 Hofolding | Deutschland | www.ettinger.de | info@ettinger.de | + 49 8104 66 23 88