ETTINGER
Elektronik-Bauelemente

Artikeldatenblatt

Vierkantmutter DIN562 niedrige Form M6 Stahl verzinkt

Artikel-Nr.: 002.11.061

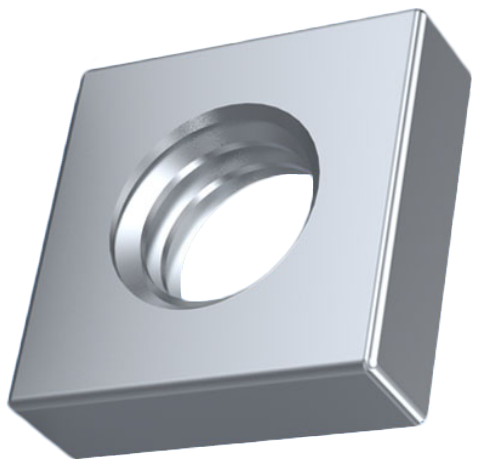

Abbildung ggf. ähnlich

DIN/ISO:	DIN562
Gewindegröße:	M6
Höhe [mm]:	3.2
Material:	Stahl
Materialgruppe:	Stahl
Oberfläche:	verzinkt blau 5µm A2K
SW / Außendurchmesser [mm]:	10
Konformitäten:	Reach COMPLIANT, RoHS COMPLIANT, SVHC COMPLIANT

Alle Informationen erhalten Sie im Web auf unserer Artikeldetailseite

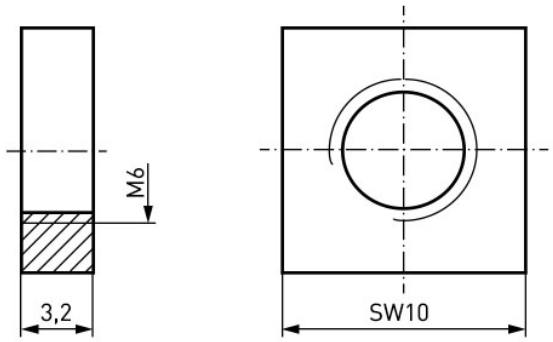

Sie wünschen eine individuelle Beratung ?
Wir freuen uns auf Ihre E-Mail an products@ettinger.de.

Änderungen und Irrtümer vorbehalten.

ETTINGER GmbH

Ottostraße 5 | 85649 Hofolding | Deutschland | www.ettinger.de | info@ettinger.de | + 49 8104 66 23 88