Artikeldatenblatt

Winkel-Verschraubung M20x1,5 90° aufklappbar mit Dichtung

Artikel-Nr.: 014.22.737



Abbildung ggf. ähnlich

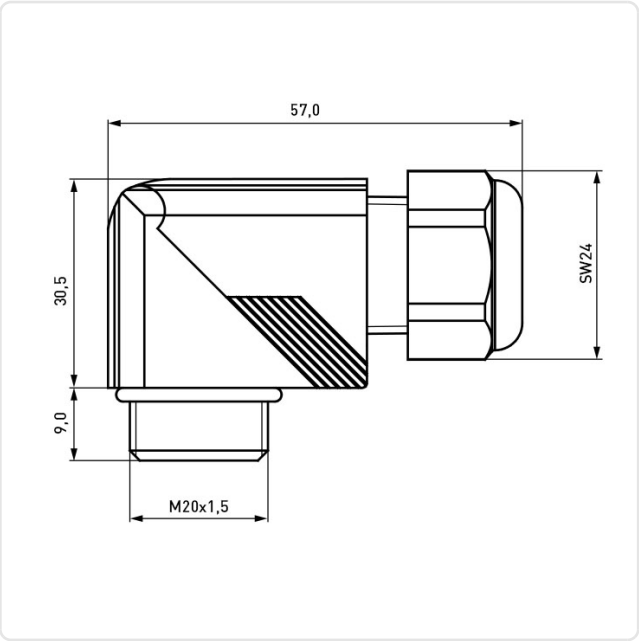

Farbe:	grau
Gewindegröße:	M20
Klemmbereich [mm]:	6.0-12.0
Material:	PA 6.0
Montagebohrung [mm]:	20.5
SW / Außendurchmesser [mm]:	24
Schutzart:	IP68
Gewicht:	29.54g

Konformitäten

RoHS-konform:	Ja
REACH-konform:	Ja
SVHC-frei:	Ja

Hinweis: Angaben zu SVHC-Stoffen bezogen auf Ihre individuellen Lieferungen finden Sie jeweils auf Ihrem Lieferschein.

Alle Informationen erhalten Sie im Web auf unserer Artikeldetailseite Winkel-Verschraubung M20x1,5 90° aufklappbar mit Dichtung

Sie wünschen eine individuelle Beratung ?
Wir freuen uns auf Ihre E-Mail an products@ettinger.de.

Änderungen und Irrtümer vorbehalten.

ETTINGER GmbH

Ottostraße 5 | 85649 Hofolding | Deutschland | www.ettinger.de | info@ettinger.de | + 49 8104 66 23 88