ETTINGER
Elektronik-Bauelemente

Artikeldatenblatt

Kugelknopf, blank poliert / ähnlich DIN 319C mit Gewinde

Artikel-Nr.: 002.34.240

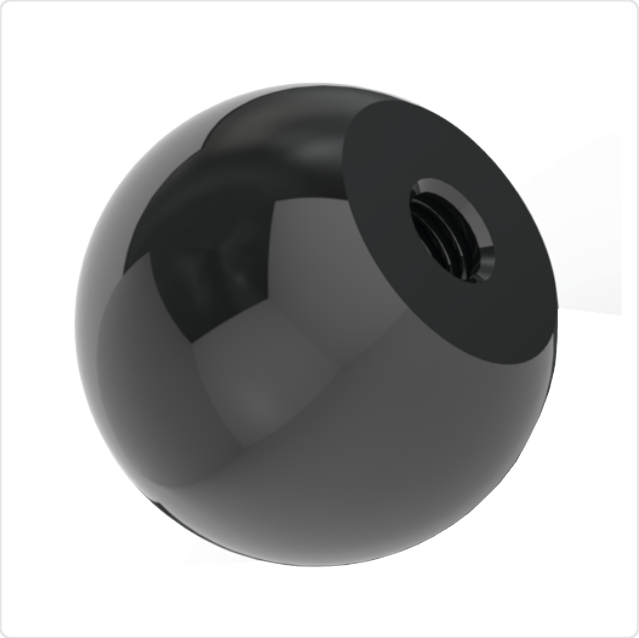

Abbildung ggf. ähnlich

Durchmesser [mm]:	12
Farbe:	schwarz
Gewindegröße:	M4
Material:	PA 6.0
Materialgruppe:	Kunststoff
Gewicht:	1.09g
Konformitäten:	Reach COMPLIANT, RoHS COMPLIANT, SVHC COMPLIANT

Alle Informationen erhalten Sie im Web auf unserer Artikeldetailseite

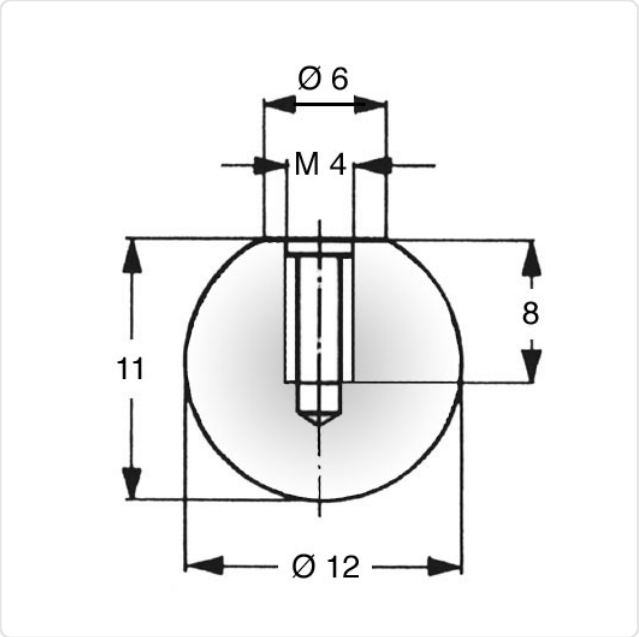

Sie wünschen eine individuelle Beratung ?
Wir freuen uns auf Ihre E-Mail an products@ettinger.de.

Änderungen und Irrtümer vorbehalten.

ETTINGER GmbH
Ottostraße 5 | 85649 Hofolding | Deutschland | www.ettinger.de | info@ettinger.de | + 49 8104 66 23 88