ETTINGER
Elektronik-Bauelemente

Artikeldatenblatt

Sechskantmutter DIN934/ISO4032 M2 Stahl rostfrei A4 blank

Artikel-Nr.: 002.10.419

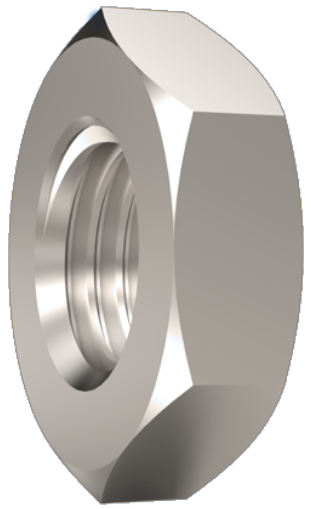

Abbildung ggf. ähnlich

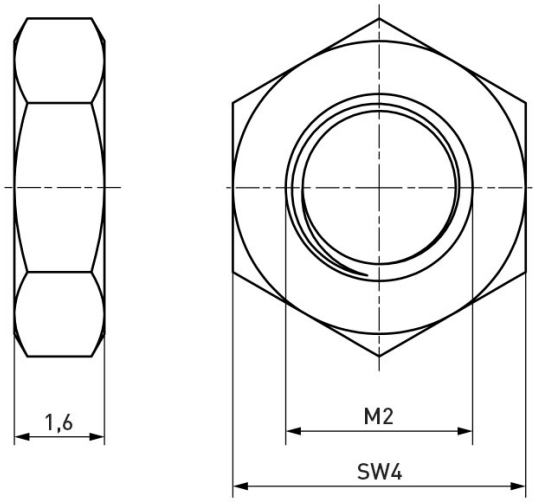

DIN/ISO:	DIN934 / ISO4032
Gewindegröße:	M2
Höhe [mm]:	2
Material:	Stahl rostfrei A4
Materialgruppe:	Stahl rostfrei
Oberfläche:	blank
SW / Außendurchmesser [mm]:	4
Gewicht:	0.12g
Konformitäten:	Reach COMPLIANT, RoHS COMPLIANT, SVHC COMPLIANT

Alle Informationen erhalten Sie im Web auf unserer Artikeldetailseite

Sie wünschen eine individuelle Beratung ?
Wir freuen uns auf Ihre E-Mail an products@ettinger.de.

Änderungen und Irrtümer vorbehalten.

ETTINGER GmbH

Ottostraße 5 | 85649 Hofolding | Deutschland | www.ettinger.de | info@ettinger.de | + 49 8104 66 23 88