ETTINGER
Elektronik-Bauelemente

Artikeldatenblatt

Leitungsbrücke isoliert, blau Doppelkontakt mit Prüföffnung

Artikel-Nr.: 013.55.476

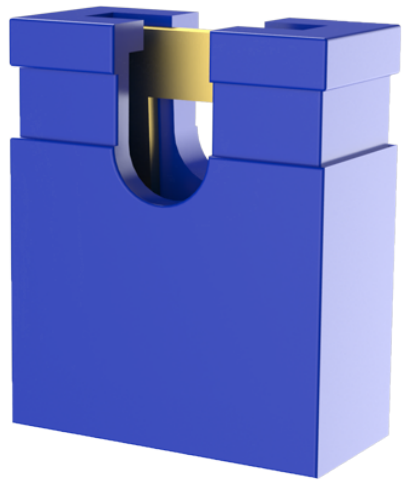

Abbildung ggf. ähnlich

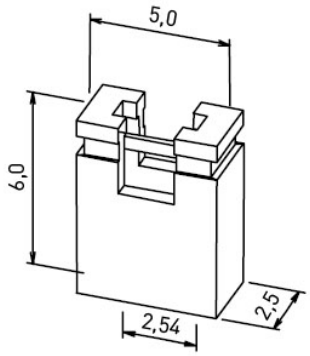

Material:	Phosphorbronze
Materialgruppe:	Phosphorbronze
Oberfläche:	vergoldet
Rastermaß [mm]:	2,54
Stecklänge [mm]:	6
Gewicht:	0.09g
Konformitäten:	Reach COMPLIANT, RoHS COMPLIANT, SVHC COMPLIANT

Alle Informationen erhalten Sie im Web auf unserer Artikeldetailseite

Sie wünschen eine individuelle Beratung ?
Wir freuen uns auf Ihre E-Mail an products@ettinger.de.

Änderungen und Irrtümer vorbehalten.

ETTINGER GmbH

Ottostraße 5 | 85649 Hofolding | Deutschland | www.ettinger.de | info@ettinger.de | + 49 8104 66 23 88