Artikeldatenblatt

Gerätestecker, Snap-in Si-Halter 1-pol.mit +Pol verbunden

Artikel-Nr.: 039.73.470



Abbildung ggf. ähnlich

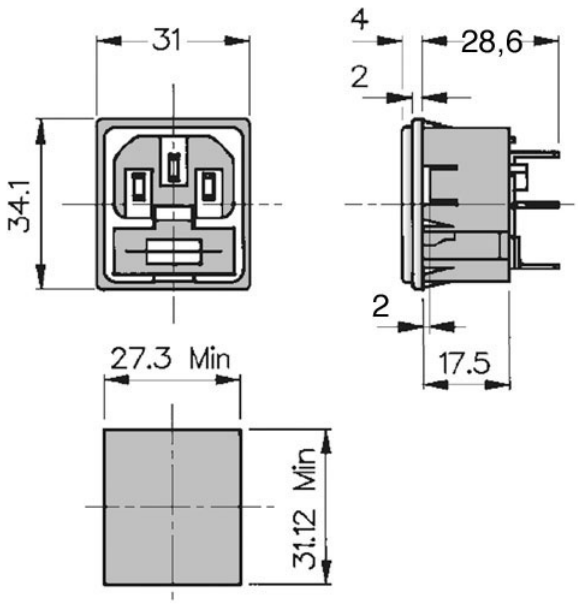

Anschlüsse:	6,3x0,8
Bautyp:	Gerätestecker Snap-In-Montage
Farbe:	schwarz
Material:	Kupfer, PA 6.6
Oberfläche:	vernickelt 3µm E1E
Sicherungsgröße [mm]:	5,0x20,0
Stromstärke [A]:	10
Gewicht:	15.65g

Konformitäten

RoHS-konform:	Ja
REACH-konform:	Ja
SVHC-frei:	Ja

Hinweis: Angaben zu SVHC-Stoffen bezogen auf Ihre individuellen Lieferungen finden Sie jeweils auf Ihrem Lieferschein.

Alle Informationen erhalten Sie im Web auf unserer Artikeldetailseite Gerätestecker, Snap-in Si-Halter 1-pol.mit +Pol verbunden

Sie wünschen eine individuelle Beratung ?
Wir freuen uns auf Ihre E-Mail an products@ettinger.de.

Änderungen und Irrtümer vorbehalten.

ETTINGER GmbH

Ottostraße 5 | 85649 Hofolding | Deutschland | www.ettinger.de | info@ettinger.de | + 49 8104 66 23 88