ETTINGER
Elektronik-Bauelemente

Artikeldatenblatt

# Distanzhalter 22,1 | ø4,8 PA6.6 natur

**Artikel-Nr.: 006.17.622**

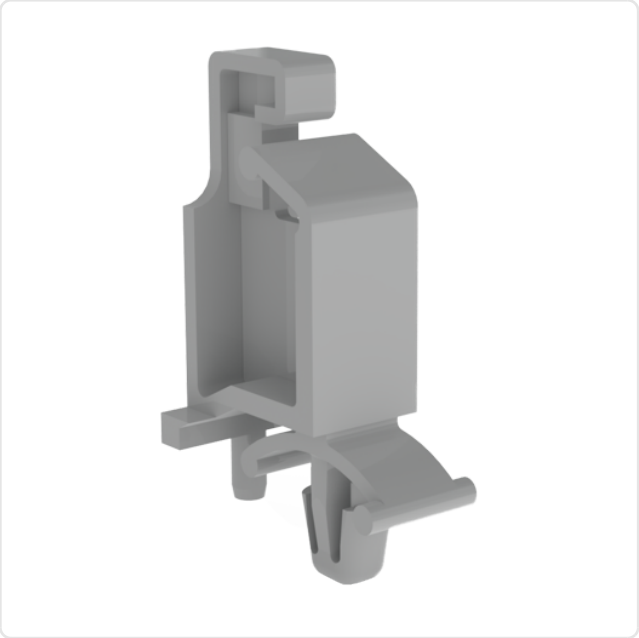

**Abbildung ggf. ähnlich**

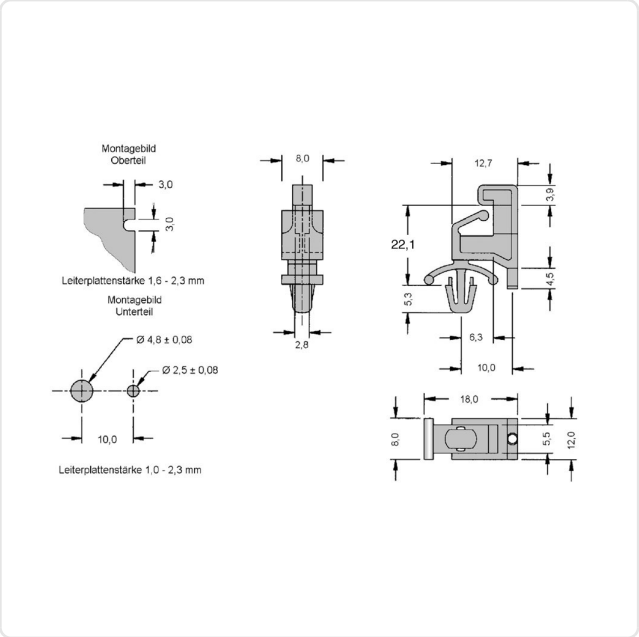


| | |
|---|---|
| Bohrung Montageplatte [mm]: | 4.8 |
| Brennbarkeitsklasse: | UL94-V2 |
| Farbe: | natur |
| Länge [mm]: | 22.1 |
| Material: | PA 6.6 |
| Materialgruppe: | Kunststoff |
| Stärke Leiterplatte [mm]: | 1,6-2,3 |
| Stärke Montageplatte [mm]: | 1,0-2,3 |
| Gewicht: | 1.1g |
| Konformitäten: | Reach COMPLIANT, RoHS COMPLIANT, SVHC COMPLIANT |

**Alle Informationen erhalten Sie im Web auf unserer Artikeldetailseite**

**Sie wünschen eine individuelle Beratung ?**
**Wir freuen uns auf Ihre E-Mail an products@ettinger.de.**

**Änderungen und Irrtümer vorbehalten.**

**ETTINGER GmbH**

Ottostraße 5 | 85649 Hofolding | Deutschland | www.ettinger.de | info@ettinger.de | + 49 8104 66 23 88