ETTINGER
Elektronik-Bauelemente

Artikeldatenblatt

Kabelschelle Befestigung zweiseitig Ø2,5 | Bohrung Ø3,2 | Stahl verzinkt

Artikel-Nr.: 014.42.226

Abbildung ggf. ähnlich

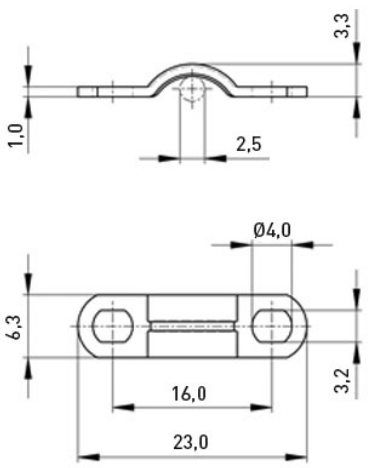

Abstand Mitte/Mitte [mm]:	16
Bohrung [mm]:	3.2
Breite [mm]:	6.3
Bündeldurchmesser [mm]:	2,5
Länge [mm]:	23
Material:	Stahl
Materialgruppe:	Stahl
Oberfläche:	verzinkt blau 5µm A2K
Stärke [mm]:	1
Gewicht:	0.94g
Konformitäten:	Reach COMPLIANT, RoHS COMPLIANT, SVHC COMPLIANT

Alle Informationen erhalten Sie im Web auf unserer Artikeldetailseite

Sie wünschen eine individuelle Beratung ?
Wir freuen uns auf Ihre E-Mail an products@ettinger.de.

Änderungen und Irrtümer vorbehalten.

ETTINGER GmbH

Ottostraße 5 | 85649 Hofolding | Deutschland | www.ettinger.de | info@ettinger.de | + 49 8104 66 23 88