ETTINGER
Elektronik-Bauelemente

Artikeldatenblatt

Edelstahlkabelbinder 7,9x210mm Bündel max. Ø50mm

Artikel-Nr.: 072.99.720

Marke: Panduit

Hersteller-Nr.: MLT2H-LP

Abbildung ggf. ähnlich

Breite [mm]:	7.9
Bündeldurchmesser [mm]:	21,0-50,0
Farbe:	natur
Länge [mm]:	201
Material:	Stahl rostfrei A2
Materialgruppe:	Stahl rostfrei
Gewicht:	4.93g
Konformitäten:	Reach COMPLIANT, RoHS COMPLIANT, SVHC COMPLIANT

Alle Informationen erhalten Sie im Web auf unserer Artikeldetailseite

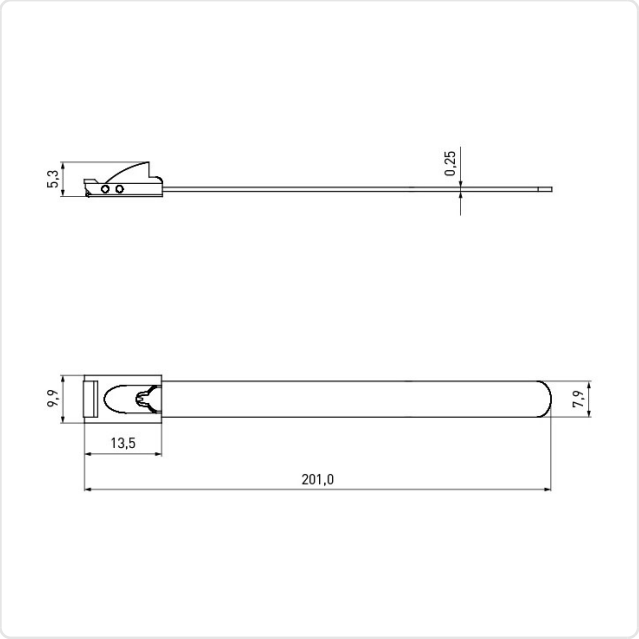

Sie wünschen eine individuelle Beratung ?
Wir freuen uns auf Ihre E-Mail an products@ettinger.de.

Änderungen und Irrtümer vorbehalten.

ETTINGER GmbH

Ottostraße 5 | 85649 Hofolding | Deutschland | www.ettinger.de | info@ettinger.de | + 49 8104 66 23 88