ETTINGER
Elektronik-Bauelemente

Artikeldatenblatt

Abdeckkappen für M6/ø16,8mm

Artikel-Nr.: 003.14.068

Abbildung ggf. ähnlich

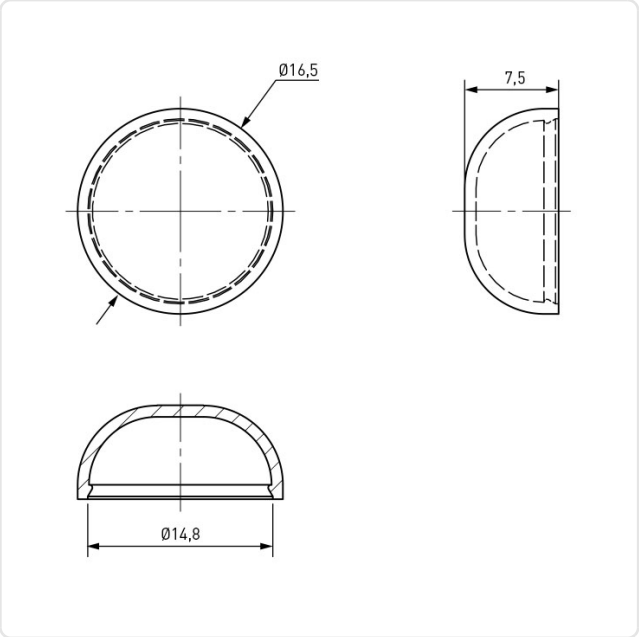

Außendurchmesser [mm]:	16.8
Bautyp:	Abdeckkappe für Haltering
Farbe:	grau
Innendurchmesser [mm]:	14.8
Kopfhöhe [mm]:	7.5
Material:	PA 6.0
Materialgruppe:	Kunststoff
Gewicht:	0.45g
Konformitäten:	Reach COMPLIANT, RoHS COMPLIANT, SVHC COMPLIANT

Alle Informationen erhalten Sie im Web auf unserer Artikeldetailseite

Sie wünschen eine individuelle Beratung ?
Wir freuen uns auf Ihre E-Mail an products@ettinger.de.

Änderungen und Irrtümer vorbehalten.

ETTINGER GmbH

Ottostraße 5 | 85649 Hofolding | Deutschland | www.ettinger.de | info@ettinger.de | + 49 8104 66 23 88