ETTINGER
Elektronik-Bauelemente

Artikeldatenblatt

Stiftkabelschuh 4,2mm² Polyamid,gelb

Artikel-Nr.: 018.55.764

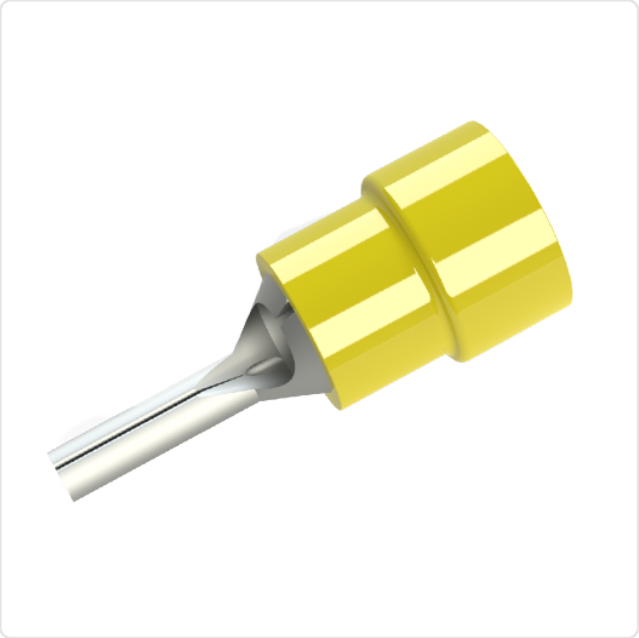

Abbildung ggf. ähnlich

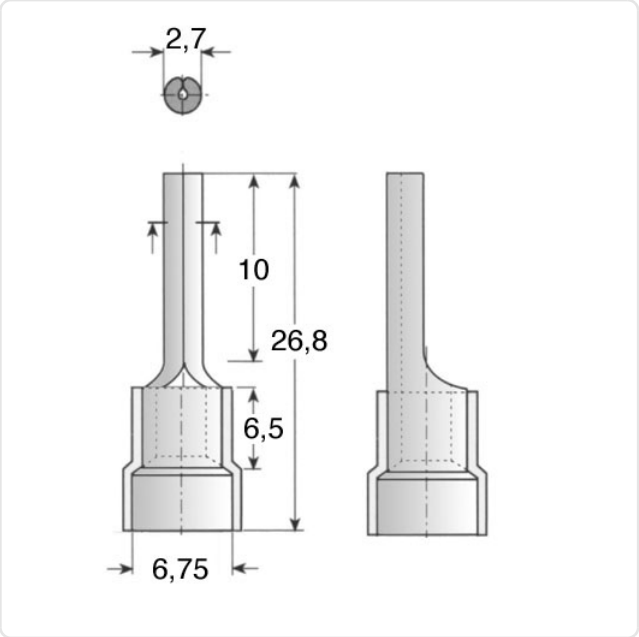

Außendurchmesser [mm]:	2.7
DIN/ISO:	DIN46231-A
Farbe:	gelb
Isolation:	Polyamid
Leiterquerschnitt [mm²]:	4,0-6,0
Material:	Kupfer
Materialgruppe:	Kupfer
Gewicht:	1.7g
Konformitäten:	Reach COMPLIANT, RoHS COMPLIANT, SVHC COMPLIANT

Alle Informationen erhalten Sie im Web auf unserer Artikeldetailseite

Sie wünschen eine individuelle Beratung ?
Wir freuen uns auf Ihre E-Mail an products@ettinger.de.

Änderungen und Irrtümer vorbehalten.

ETTINGER GmbH

Ottostraße 5 | 85649 Hofolding | Deutschland | www.ettinger.de | info@ettinger.de | + 49 8104 66 23 88