ETTINGER
Elektronik-Bauelemente

Artikeldatenblatt

Keramik-Lötstützpunkt mit 2 Lötfahnen und Gewindestift M3

Artikel-Nr.: 013.80.731

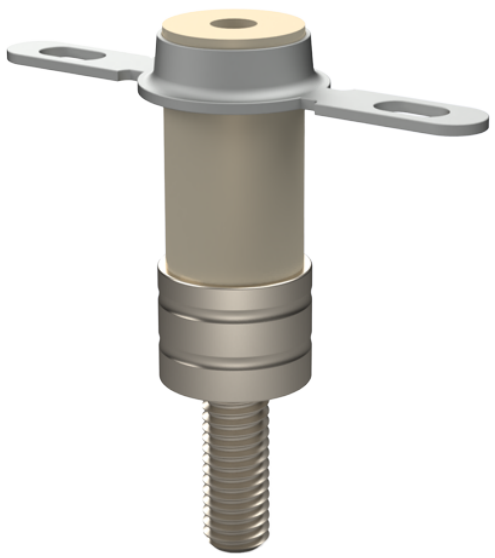

Abbildung ggf. ähnlich

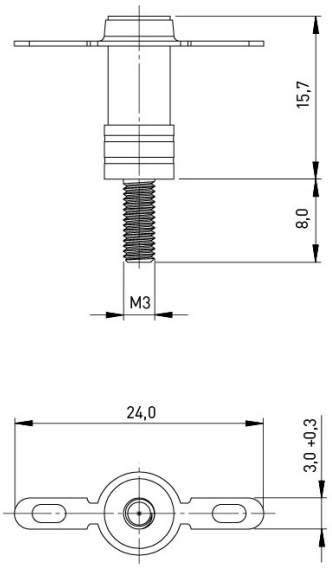

Durchmesser [mm]:	3.2
Länge [mm]:	15.7
Material:	Keramik C221
Materialgruppe:	Keramik C221
Oberfläche:	verzinnt
Gewicht:	2.28g
Konformitäten:	Reach NOT COMPLIANT, RoHS COMPLIANT, SVHC NOT COMPLIANT

Alle Informationen erhalten Sie im Web auf unserer Artikeldetailseite

Sie wünschen eine individuelle Beratung ?
Wir freuen uns auf Ihre E-Mail an products@ettinger.de.

Änderungen und Irrtümer vorbehalten.

ETTINGER GmbH

Ottostraße 5 | 85649 Hofolding | Deutschland | www.ettinger.de | info@ettinger.de | + 49 8104 66 23 88