Artikeldatenblatt

Driller mit Blindlochbefestigung Bündel Ø 7,6-10,2mm PA natur

Artikel-Nr.: 072.66.316



Abbildung ggf. ähnlich

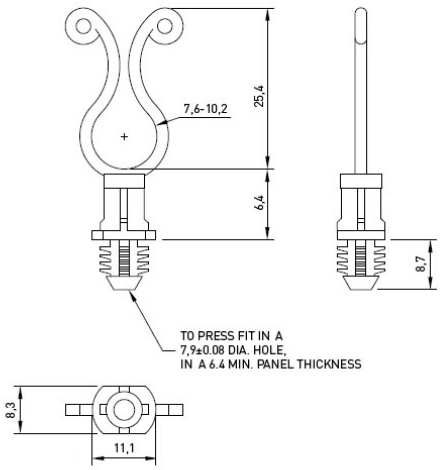

Bautyp:	Blindlochmontage
Brennbarkeitsklasse:	UL94-V2
Bündeldurchmesser [mm]:	3,0-10,0
Farbe:	natur
Material:	PA 6.6
Gewicht:	0.9g

Konformitäten

RoHS-konform:	Ja
REACH-konform:	Ja
SVHC-frei:	Ja

Hinweis: Angaben zu SVHC-Stoffen bezogen auf Ihre individuellen Lieferungen finden Sie jeweils auf Ihrem Lieferschein.

Alle Informationen erhalten Sie im Web auf unserer Artikeldetailseite
Driller mit Blindlochbefestigung Bündel Ø 7,6-10,2mm PA natur

Sie wünschen eine individuelle Beratung ?
Wir freuen uns auf Ihre E-Mail an products@ettinger.de.

Änderungen und Irrtümer vorbehalten.

ETTINGER GmbH

Ottostraße 5 | 85649 Hofolding | Deutschland | www.ettinger.de | info@ettinger.de | + 49 8104 66 23 88