ETTINGER
Elektronik-Bauelemente

Artikeldatenblatt

Krallen-Kabelschuh DIN 46225 A4-2,5 Messing verzinnt

Artikel-Nr.: 018.05.245

Abbildung ggf. ähnlich

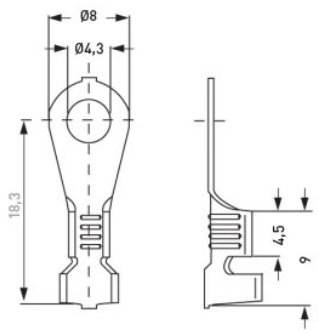

Außendurchmesser [mm]:	8
DIN/ISO:	DIN46225
Innendurchmesser Hülse [mm]:	4.3
Leiterquerschnitt [mm²]:	1,5-2,5
Material:	Messing
Materialgruppe:	Messing
Oberfläche:	verzinnt
Gewicht:	0.8g
Konformitäten:	Reach COMPLIANT, RoHS COMPLIANT, SVHC COMPLIANT

Alle Informationen erhalten Sie im Web auf unserer Artikeldetailseite

Sie wünschen eine individuelle Beratung ?
Wir freuen uns auf Ihre E-Mail an products@ettinger.de.

Änderungen und Irrtümer vorbehalten.

ETTINGER GmbH

Ottostraße 5 | 85649 Hofolding | Deutschland | www.ettinger.de | info@ettinger.de | + 49 8104 66 23 88