Artikeldatenblatt

Krallenkabelschuh DIN46225 A4-1mm² Messing verzinnt

Artikel-Nr.: 018.05.145



Abbildung ggf. ähnlich

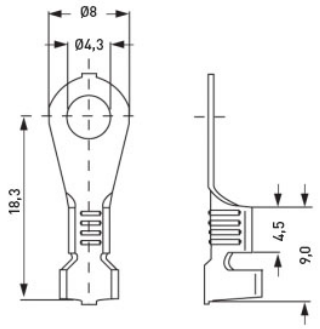

Außendurchmesser [mm]:	8
DIN/ISO:	DIN46225
Innendurchmesser Hülse [mm]:	4.3
Leiterquerschnitt [mm²]:	0,5-1,0
Material:	Messing
Oberfläche:	verzinnt
Gewicht:	0.66g

Konformitäten

RoHS-konform:	Ja
REACH-konform:	Ja
SVHC-frei:	Nein
SVHC-Stoffe:	CAS-Nr. 7439-92-1 (Pb)

Hinweis: Angaben zu SVHC-Stoffen bezogen auf Ihre individuellen Lieferungen finden Sie jeweils auf Ihrem Lieferschein.

Alle Informationen erhalten Sie im Web auf unserer Artikeldetailseite Krallenkabelschuh DIN46225 A4-1mm² Messing verzinnt

Sie wünschen eine individuelle Beratung ?
Wir freuen uns auf Ihre E-Mail an products@ettinger.de.

Änderungen und Irrtümer vorbehalten.

ETTINGER GmbH

Ottostraße 5 | 85649 Hofolding | Deutschland | www.ettinger.de | info@ettinger.de | + 49 8104 66 23 88