ETTINGER
Elektronik-Bauelemente

Artikeldatenblatt

Driller mit Steckfuss 17,8-20,3/ø4,8mm Polyamid 66 natur UL94-V2 E70062

Artikel-Nr.: 072.63.611

Abbildung ggf. ähnlich

Bautyp:	Steckfuß
Brennbarkeitsklasse:	UL94-V2
Bündeldurchmesser [mm]:	15,0-20,0
Farbe:	natur
Material:	PA 6.6
Materialgruppe:	Kunststoff
Gewicht:	0.89g
Konformitäten:	Reach COMPLIANT, RoHS COMPLIANT, SVHC COMPLIANT

Alle Informationen erhalten Sie im Web auf unserer Artikeldetailseite

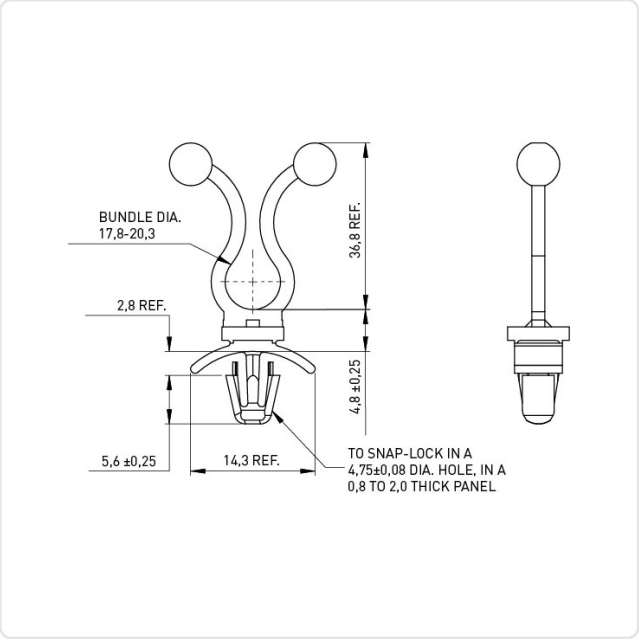

Sie wünschen eine individuelle Beratung ?
Wir freuen uns auf Ihre E-Mail an products@ettinger.de.

Änderungen und Irrtümer vorbehalten.

ETTINGER GmbH

Ottostraße 5 | 85649 Hofolding | Deutschland | www.ettinger.de | info@ettinger.de | + 49 8104 66 23 88