ETTINGER
Elektronik-Bauelemente

Artikeldatenblatt

Sicherungshalter 5x20mm Schraubverschluss

Artikel-Nr.: 015.08.565

Abbildung ggf. ähnlich

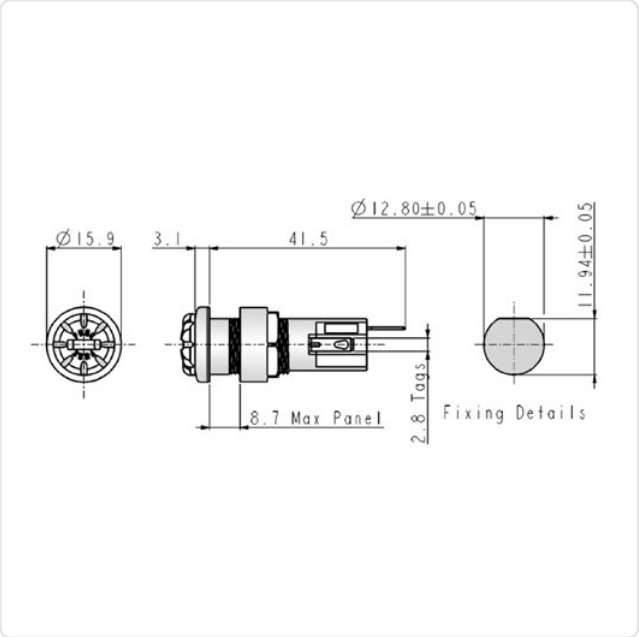

Bautyp:	Sicherungshalter
Material:	Kunststoff
Materialgruppe:	Kunststoff
Montagebohrung [mm]:	12.8
Schutzart:	IP67
Sicherungsgröße [mm]:	5,0x20,0
Stromstärke [A]:	10
Konformitäten:	Reach COMPLIANT, RoHS COMPLIANT, SVHC COMPLIANT

Alle Informationen erhalten Sie im Web auf unserer Artikeldetailseite

Sie wünschen eine individuelle Beratung ?
Wir freuen uns auf Ihre E-Mail an products@ettinger.de.

Änderungen und Irrtümer vorbehalten.

ETTINGER GmbH

Ottostraße 5 | 85649 Hofolding | Deutschland | www.ettinger.de | info@ettinger.de | + 49 8104 66 23 88