Artikeldatenblatt

Leiterplattenführung 2,1/152,40 Polyamide 6.6 natural UL94-V2

Artikel-Nr.: 075.52.115



Abbildung ggf. ähnlich

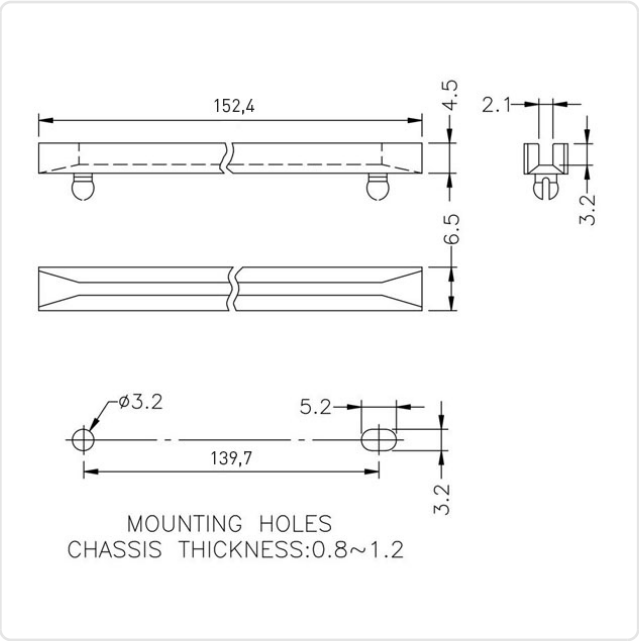

Bautyp:	Steckfuß
Bohrungsabstand [mm]:	139.7
Breite [mm]:	6.5
Brennbarkeitsklasse:	UL94-V2
Farbe:	natur
Länge [mm]:	152.4
Material:	PA 6.6
Gewicht:	3.44g

Konformitäten

RoHS-konform:	Ja
REACH-konform:	Ja
SVHC-frei:	Ja

Hinweis: Angaben zu SVHC-Stoffen bezogen auf Ihre individuellen Lieferungen finden Sie jeweils auf Ihrem Lieferschein.

Alle Informationen erhalten Sie im Web auf unserer Artikeldetailseite Leiterplattenführung 2,1/152,40 Polyamide 6.6 natural UL94-V2

Sie wünschen eine individuelle Beratung ?
Wir freuen uns auf Ihre E-Mail an products@ettinger.de.

Änderungen und Irrtümer vorbehalten.

ETTINGER GmbH

Ottostraße 5 | 85649 Hofolding | Deutschland | www.ettinger.de | info@ettinger.de | + 49 8104 66 23 88