Artikeldatenblatt

Norm Einbaugehäuse DIN 43700 48x24

Artikel-Nr.: 048.17.444



Abbildung ggf. ähnlich

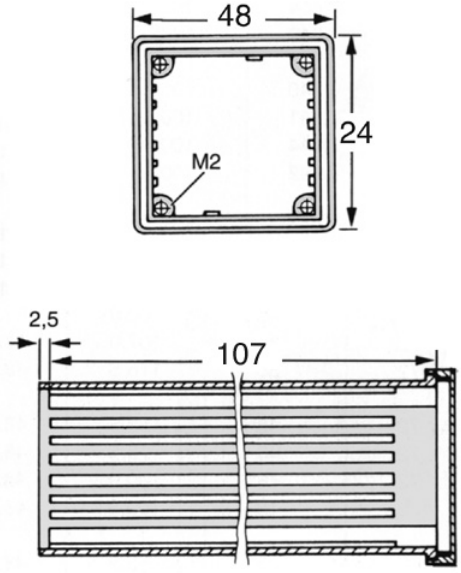

Bautyp:	Gehäuse mit Frontrahmen
Breite [mm]:	48
Farbe:	schwarz
Höhe [mm]:	24
Länge [mm]:	107
Material:	Noryl GFN3
Gewicht:	27g

Konformitäten

RoHS-konform:	Ja
REACH-konform:	Ja
SVHC-frei:	Ja

Hinweis: Angaben zu SVHC-Stoffen bezogen auf Ihre individuellen Lieferungen finden Sie jeweils auf Ihrem Lieferschein.

Alle Informationen erhalten Sie im Web auf unserer Artikeldetailseite
Norm Einbaugehäuse DIN 43700 48x24

Sie wünschen eine individuelle Beratung ?
Wir freuen uns auf Ihre E-Mail an products@ettinger.de.

Änderungen und Irrtümer vorbehalten.

ETTINGER GmbH
Ottostraße 5 | 85649 Hofolding | Deutschland | www.ettinger.de | info@ettinger.de | + 49 8104 66 23 88