ETTINGER
Elektronik-Bauelemente

Artikeldatenblatt

Spreiznietfuß Ø14,2x5,5 TPE schwarz

Artikel-Nr.: 017.76.834

Abbildung ggf. ähnlich

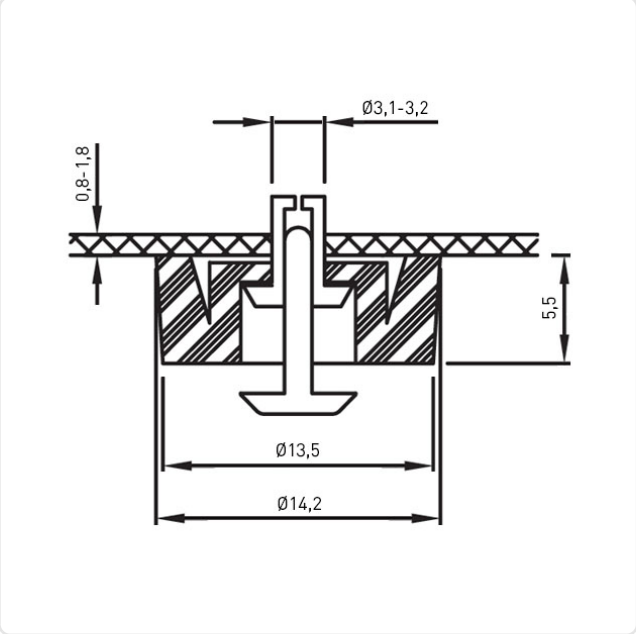

Bohrung Montageplatte [mm]:	3.2
Brennbarkeitsklasse:	UL94-HB
Durchmesser [mm]:	14.2
Farbe:	schwarz
Höhe [mm]:	5.5
Material:	TPE - Thermoplastisches Elastomer
Materialgruppe:	Kunststoff
Stärke Montageplatte [mm]:	0,8-1,8
Gewicht:	0.72g
Konformitäten:	Reach COMPLIANT, RoHS COMPLIANT, SVHC COMPLIANT

Alle Informationen erhalten Sie im Web auf unserer Artikeldetailseite

Sie wünschen eine individuelle Beratung ?
Wir freuen uns auf Ihre E-Mail an products@ettinger.de.

Änderungen und Irrtümer vorbehalten.

ETTINGER GmbH

Ottostraße 5 | 85649 Hofolding | Deutschland | www.ettinger.de | info@ettinger.de | + 49 8104 66 23 88