ETTINGER
Elektronik-Bauelemente

Artikeldatenblatt

Unterlegscheibe DIN125 Form A / ISO7089 Ø2,2/5,0 x 0,3 PA6.0 natur

Artikel-Nr.: 003.03.013

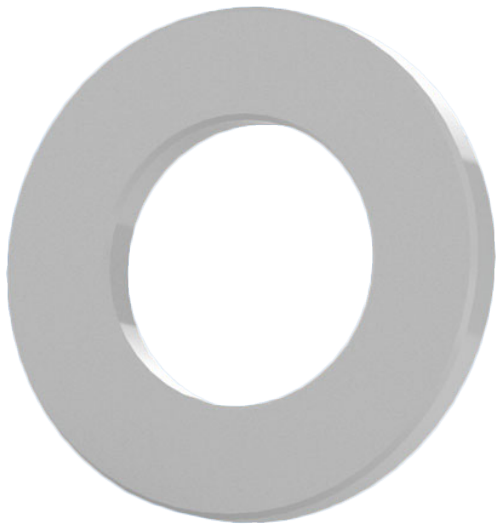

Abbildung ggf. ähnlich

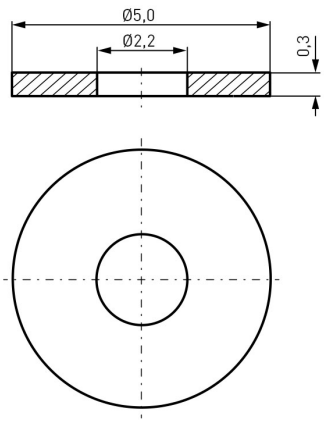

Außendurchmesser [mm]:	5
DIN/ISO:	DIN125A / ISO7089
Farbe:	natur
Für Gewinde:	M2
Höhe [mm]:	0.3
Innendurchmesser [mm]:	2.2
Material:	PA 6.0
Materialgruppe:	Kunststoff
Gewicht:	0.001g
Konformitäten:	Reach COMPLIANT, RoHS COMPLIANT, SVHC COMPLIANT

Alle Informationen erhalten Sie im Web auf unserer Artikeldetailseite

Sie wünschen eine individuelle Beratung ?
Wir freuen uns auf Ihre E-Mail an products@ettinger.de.

Änderungen und Irrtümer vorbehalten.

ETTINGER GmbH

Ottostraße 5 | 85649 Hofolding | Deutschland | www.ettinger.de | info@ettinger.de | + 49 8104 66 23 88