ETTINGER
Elektronik-Bauelemente

Artikeldatenblatt

Driller mit Steckfuss Bündel Ø 10,2 - 12,7mm

Artikel-Nr.: 072.63.471

Abbildung ggf. ähnlich

Bautyp:	Steckfuß
Brennbarkeitsklasse:	UL94-V2
Bündeldurchmesser [mm]:	10,0-15,0
Farbe:	natur
Material:	PA 6.6
Materialgruppe:	Kunststoff
Konformitäten:	Reach COMPLIANT, RoHS COMPLIANT, SVHC COMPLIANT

Alle Informationen erhalten Sie im Web auf unserer Artikeldetailseite

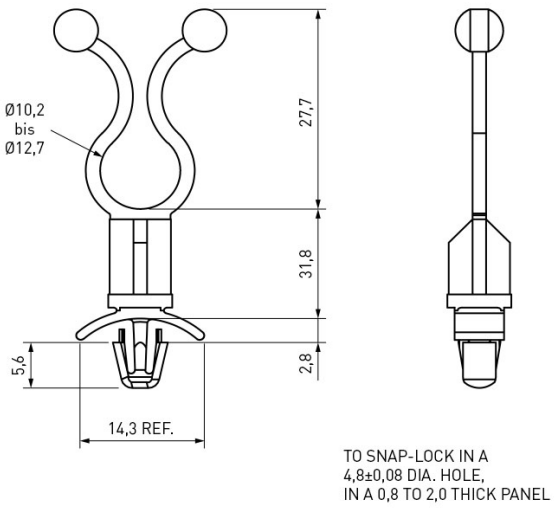

Sie wünschen eine individuelle Beratung ?
Wir freuen uns auf Ihre E-Mail an products@ettinger.de.

Änderungen und Irrtümer vorbehalten.

ETTINGER GmbH

Ottostraße 5 | 85649 Hofolding | Deutschland | www.ettinger.de | info@ettinger.de | + 49 8104 66 23 88