Artikeldatenblatt

Distanzhalter 7,9 | M4 | ø3,2 PA6.6 natur

Artikel-Nr.: 006.78.407

Abbildung ggf. ähnlich

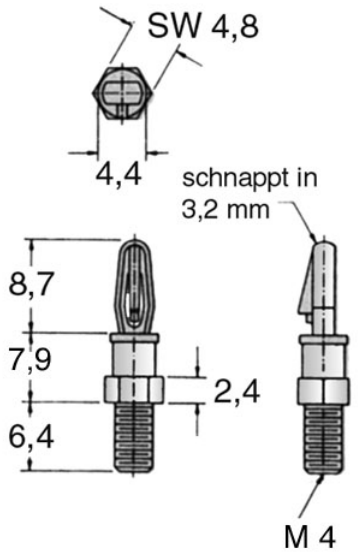

Bohrung Leiterplatte [mm]:	3.2
Brennbarkeitsklasse:	UL94-V2
Farbe:	natur
Gewindegröße:	M4
Länge [mm]:	7.9
Material:	PA 6.6
Materialgruppe:	Kunststoff
Stärke Leiterplatte [mm]:	1,6
Gewicht:	0.25g
Konformitäten:	Reach COMPLIANT, RoHS COMPLIANT, SVHC COMPLIANT

Alle Informationen erhalten Sie im Web auf unserer Artikeldetailseite
Distanzhalter 7,9 | M4 | ø3,2 PA6.6 natur

Sie wünschen eine individuelle Beratung ?
Wir freuen uns auf Ihre E-Mail an products@ettinger.de.

Änderungen und Irrtümer vorbehalten.

ETTINGER GmbH
Ottostraße 5 | 85649 Hofolding | Deutschland | www.ettinger.de | info@ettinger.de | + 49 8104 66 23 88