ETTINGER
Elektronik-Bauelemente

Artikeldatenblatt

Knopfzellen Halter für ø24mm Zelle für LP-Durchsteckmontage

Artikel-Nr.: 015.63.611

Marke: Keystone Electronics

Hersteller-Nr.: 3007

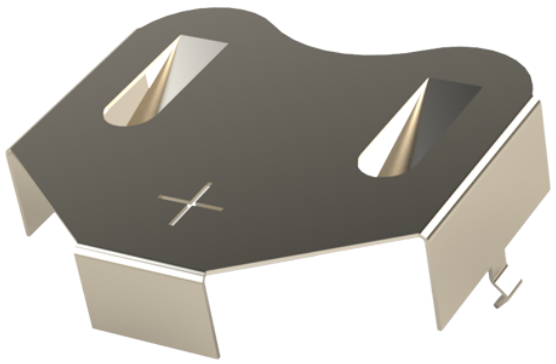

Abbildung ggf. ähnlich

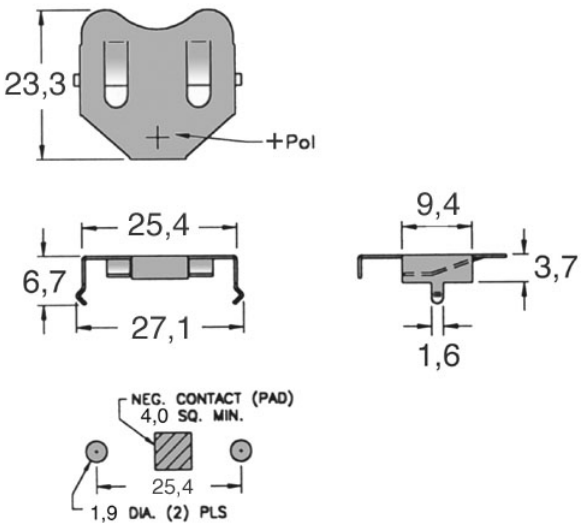

Mounting Detail

Anzahl Zellen:	1
Batterietyp:	Knopfzelle 24mm
Bautyp:	Anschluss Leiterplattenmontage
Höhe [mm]:	3.7
Material:	Phosphorbronze
Materialgruppe:	Phosphorbronze
Oberfläche:	vernickelt 3µm E1E
Zellendurchmesser [mm]:	Ø 24,0
Gewicht:	1.21g
Konformitäten:	Reach COMPLIANT, RoHS COMPLIANT, SVHC NOT COMPLIANT

Alle Informationen erhalten Sie im Web auf unserer Artikeldetailseite

Sie wünschen eine individuelle Beratung ?
Wir freuen uns auf Ihre E-Mail an products@ettinger.de.

Änderungen und Irrtümer vorbehalten.