ETTINGER
Elektronik-Bauelemente

Artikeldatenblatt

Aufstellfuß 30,0x18,0 PA 6.0 25% schwarz

Artikel-Nr.: 017.60.230

Abbildung ggf. ähnlich

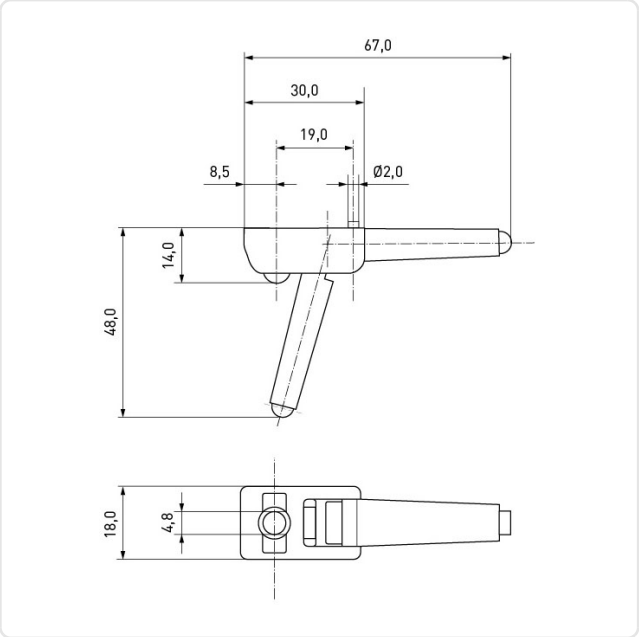

Bohrung Montageplatte [mm]:	4.8
Breite [mm]:	18
Farbe:	schwarz
Länge [mm]:	30
Material:	PA 6.0 25% GV
Materialgruppe:	Kunststoff
Gewicht:	31.24g
Konformitäten:	Reach COMPLIANT, RoHS COMPLIANT, SVHC COMPLIANT

Alle Informationen erhalten Sie im Web auf unserer Artikeldetailseite

Sie wünschen eine individuelle Beratung ?
Wir freuen uns auf Ihre E-Mail an products@ettinger.de.

Änderungen und Irrtümer vorbehalten.

ETTINGER GmbH

Ottostraße 5 | 85649 Hofolding | Deutschland | www.ettinger.de | info@ettinger.de | + 49 8104 66 23 88