Artikeldatenblatt

Sechskantmutter PG13.5 - lichtgrau Polystyrol - SW 27 H=6mm

Artikel-Nr.: 014.31.137

Marke: LAPP

Hersteller-Nr.: 52000140

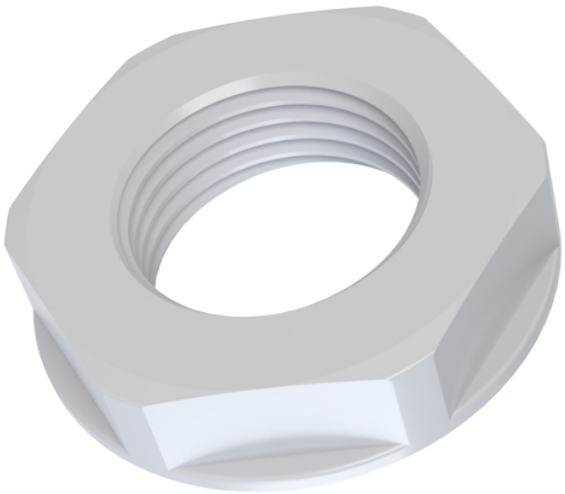

Abbildung ggf. ähnlich

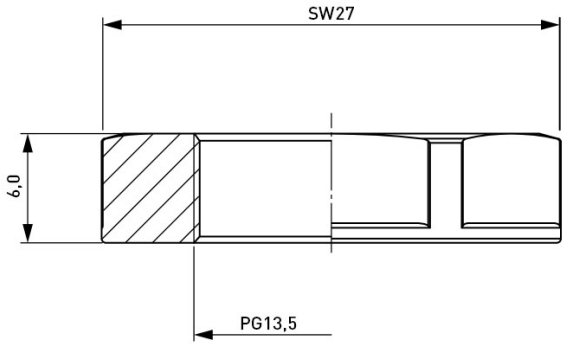

Bautyp:	Gegenmutter
Farbe:	grau
Gewindegröße:	PG13,5
Höhe [mm]:	6
Material:	PS - Polystyrol
SW / Außendurchmesser [mm]:	27
Gewicht:	1.91g

Konformitäten

RoHS-konform:	Ja
REACH-konform:	Ja
SVHC-frei:	Ja

Hinweis: Angaben zu SVHC-Stoffen bezogen auf Ihre individuellen Lieferungen finden Sie jeweils auf Ihrem Lieferschein.

Alle Informationen erhalten Sie im Web auf unserer Artikeldetailseite Sechskantmutter PG13.5 - lichtgrau Polystyrol - SW 27 H=6mm

Sie wünschen eine individuelle Beratung ?
Wir freuen uns auf Ihre E-Mail an products@ettinger.de.

Änderungen und Irrtümer vorbehalten.

ETTINGER GmbH

Ottostraße 5 | 85649 Hofolding | Deutschland | www.ettinger.de | info@ettinger.de | + 49 8104 66 23 88