ETTINGER
Elektronik-Bauelemente

Artikeldatenblatt

Kabelbinder 3,6 x 150mm - natur Bündel Ø 33mm

Artikel-Nr.: 072.93.151

Abbildung ggf. ähnlich

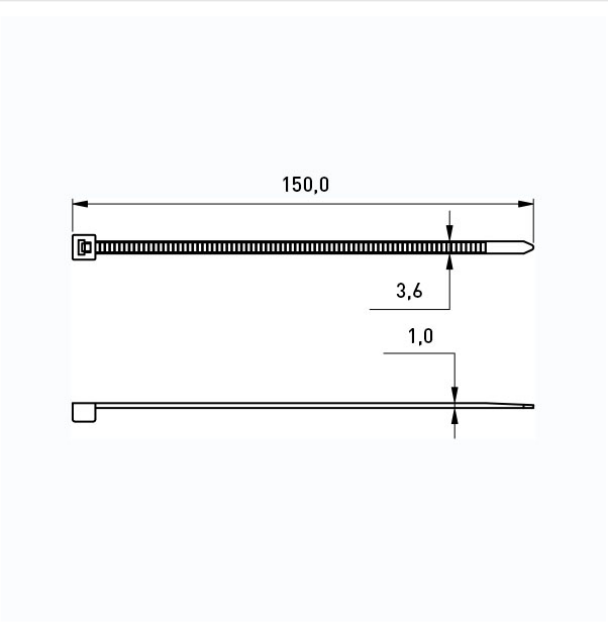

Breite [mm]:	3.6
Brennbarkeitsklasse:	UL94-V2
Bündeldurchmesser [mm]:	21,0-50,0
Farbe:	natur
Länge [mm]:	150
Material:	PA 6.6
Materialgruppe:	Kunststoff
Gewicht:	0.55g
Konformitäten:	Reach COMPLIANT, RoHS COMPLIANT, SVHC COMPLIANT

Alle Informationen erhalten Sie im Web auf unserer Artikeldetailseite

Sie wünschen eine individuelle Beratung ?
Wir freuen uns auf Ihre E-Mail an products@ettinger.de.

Änderungen und Irrtümer vorbehalten.

ETTINGER GmbH

Ottostraße 5 | 85649 Hofolding | Deutschland | www.ettinger.de | info@ettinger.de | + 49 8104 66 23 88