ETTINGER
Elektronik-Bauelemente

Artikeldatenblatt

Isolierhülse für Senkschrauben / 90°

Artikel-Nr.: 003.28.086

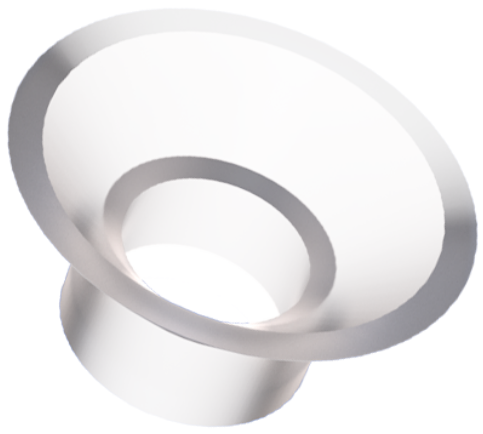

Abbildung ggf. ähnlich

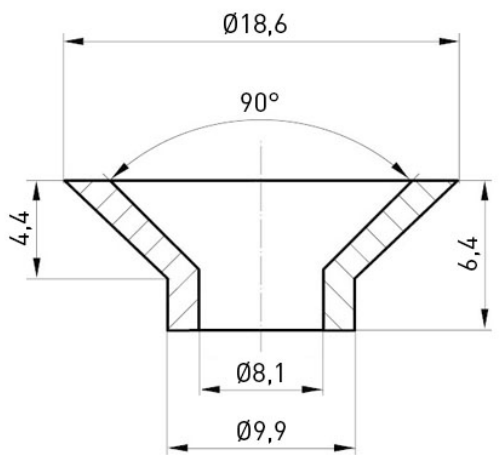

Ansatzdurchmesser [mm]:	9.9
Außendurchmesser [mm]:	18.6
Bautyp:	Isolierhülse für Senkschraube
Innendurchmesser [mm]:	8.1
Material:	PA 6.0
Materialgruppe:	Kunststoff
Gewicht:	0.26g
Konformitäten:	Reach COMPLIANT, RoHS COMPLIANT, SVHC COMPLIANT

Alle Informationen erhalten Sie im Web auf unserer Artikeldetailseite

Sie wünschen eine individuelle Beratung ?
Wir freuen uns auf Ihre E-Mail an products@ettinger.de.

Änderungen und Irrtümer vorbehalten.

ETTINGER GmbH

Ottostraße 5 | 85649 Hofolding | Deutschland | www.ettinger.de | info@ettinger.de | + 49 8104 66 23 88