ETTINGER
Elektronik-Bauelemente

Artikeldatenblatt

# Kabelhalter Ø 19,0/ Clipverschluss für Montageplatte 0,5 - 2,0mm

**Artikel-Nr.: 072.76.276**

**Abbildung ggf. ähnlich**

| | |
|---|---|
| Bautyp: | aufklappbar |
| Breite [mm]: | 22.4 |
| Bündeldurchmesser [mm]: | 5,0-20,0 |
| Farbe: | grau |
| Höhe [mm]: | 24.6 |
| Material: | PA 6.6 |
| Materialgruppe: | Kunststoff |
| Montagebohrung [mm]: | 6.4 |
| Stärke Montageplatte [mm]: | einrastend |
| Gewicht: | 4.31g |
| Konformitäten: | Reach COMPLIANT, RoHS COMPLIANT, SVHC COMPLIANT |

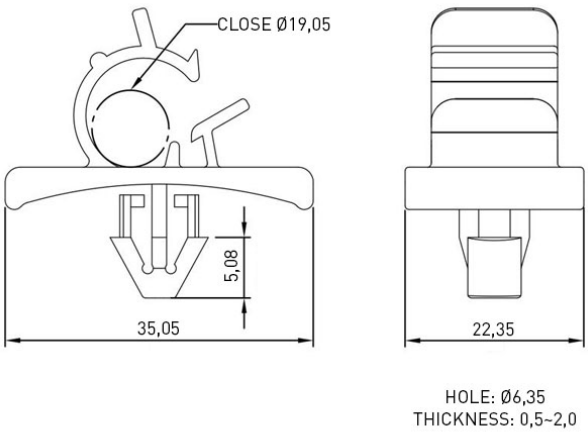


**Alle Informationen erhalten Sie im Web auf unserer Artikeldetailseite**

**Sie wünschen eine individuelle Beratung ?**
**Wir freuen uns auf Ihre E-Mail an products@ettinger.de.**

**Änderungen und Irrtümer vorbehalten.**

**ETTINGER GmbH**

Ottostraße 5 | 85649 Hofolding | Deutschland | www.ettinger.de | info@ettinger.de | + 49 8104 66 23 88