ETTINGER
Elektronik-Bauelemente

Artikeldatenblatt

Schraubensicherung Ø2,6/6,0 x 2,2 PA6.6 natur

Artikel-Nr.: 003.07.226

Abbildung ggf. ähnlich

Außendurchmesser [mm]:	6
Für Gewinde:	M2,5
Höhe [mm]:	2.2
Innendurchmesser [mm]:	2.6
Material:	PA 6.6
Materialgruppe:	Kunststoff
Gewicht:	0.04g
Konformitäten:	Reach COMPLIANT, RoHS COMPLIANT, SVHC COMPLIANT

Alle Informationen erhalten Sie im Web auf unserer Artikeldetailseite

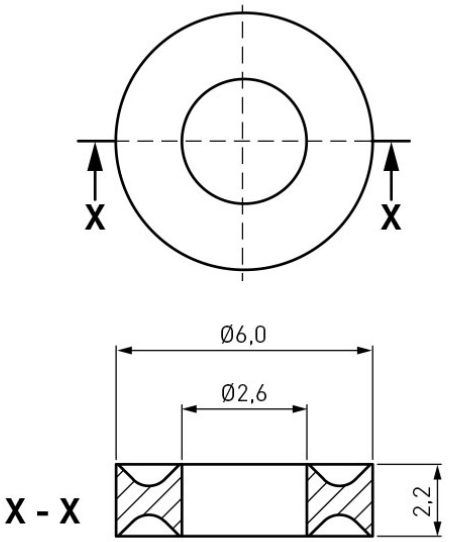

Sie wünschen eine individuelle Beratung ?
Wir freuen uns auf Ihre E-Mail an products@ettinger.de.

Änderungen und Irrtümer vorbehalten.

ETTINGER GmbH
Ottostraße 5 | 85649 Hofolding | Deutschland | www.ettinger.de | info@ettinger.de | + 49 8104 66 23 88