ETTINGER
Elektronik-Bauelemente

Artikeldatenblatt

Leiterplatten-Führung 1,6mm 114,3mm mit konischer Nuteinführung

Artikel-Nr.: 075.56.146

Marke: BIVAR

Hersteller-Nr.: SSD-450

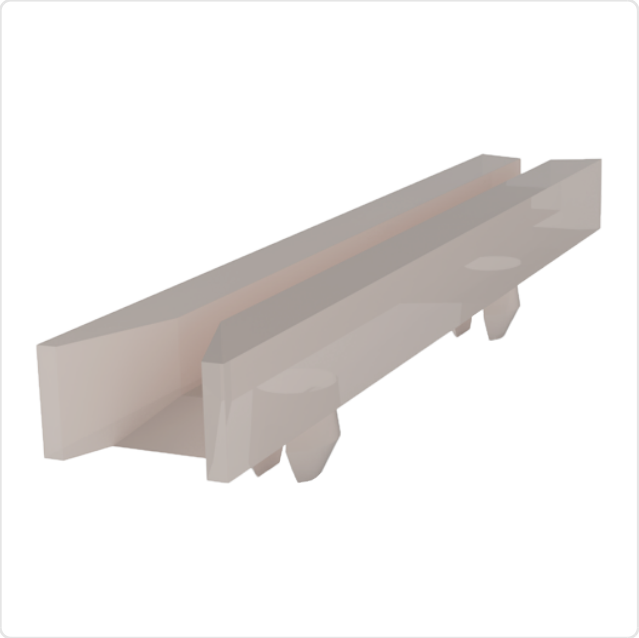

Abbildung ggf. ähnlich

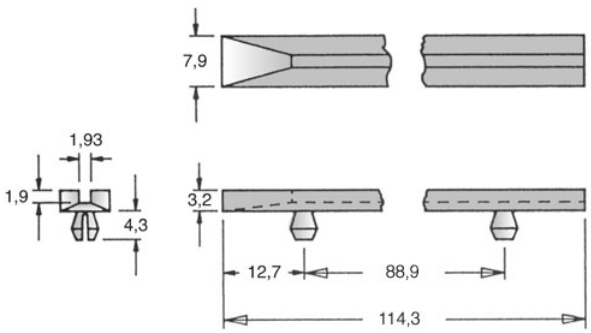

Bautyp:	Steckfuß
Bohrungsabstand [mm]:	88.9
Breite [mm]:	7.9
Brennbarkeitsklasse:	UL94-V2
Farbe:	natur
Länge [mm]:	114.3
Material:	PA 6.6
Materialgruppe:	Kunststoff
Gewicht:	2.81g
Konformitäten:	Reach COMPLIANT, RoHS COMPLIANT, SVHC COMPLIANT

Alle Informationen erhalten Sie im Web auf unserer Artikeldetailseite

Sie wünschen eine individuelle Beratung ?
Wir freuen uns auf Ihre E-Mail an products@ettinger.de.

Änderungen und Irrtümer vorbehalten.