Artikeldatenblatt

Schutzgitter für Lüfter 80 x 80 / Drahtform 5-Ringe

Artikel-Nr.: 059.64.256

Marke: Qualtek

Hersteller-Nr.: 08132

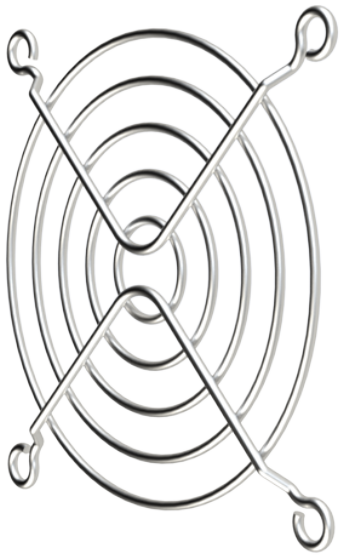

Abbildung ggf. ähnlich

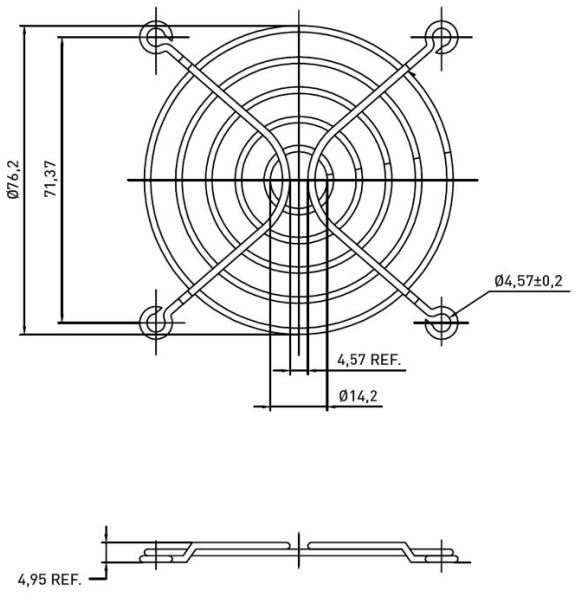

Bautyp:	Schutzgitter
Lüftergröße [mm]:	80
Material:	Stahl bleifrei
Oberfläche:	verchromt
Gewicht:	17.34g

Konformitäten

RoHS-konform:	Ja
REACH-konform:	Ja
SVHC-frei:	Ja

Hinweis: Angaben zu SVHC-Stoffen bezogen auf Ihre individuellen Lieferungen finden Sie jeweils auf Ihrem Lieferschein.

Alle Informationen erhalten Sie im Web auf unserer Artikeldetailseite
Schutzgitter für Lüfter 80 x 80 / Drahtform 5-Ringe

Sie wünschen eine individuelle Beratung ?
Wir freuen uns auf Ihre E-Mail an products@ettinger.de.

Änderungen und Irrtümer vorbehalten.

ETTINGER GmbH

Ottostraße 5 | 85649 Hofolding | Deutschland | www.ettinger.de | info@ettinger.de | + 49 8104 66 23 88