Artikeldatenblatt

Ringkabelschuh DIN46237 2-0,5mm² Kupfer verzinnt PA6.6 gelb

Artikel-Nr.: 018.30.414



Abbildung ggf. ähnlich

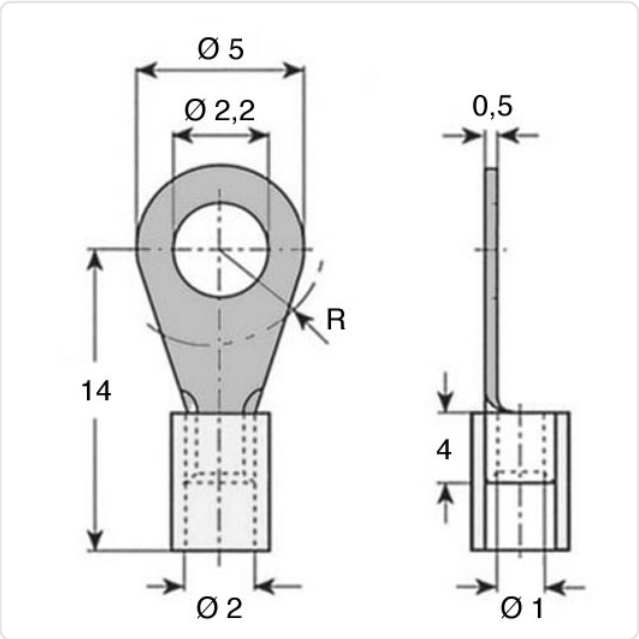

Außendurchmesser [mm]:	5
DIN/ISO:	DIN46237-A
Farbe:	gelb
Für Gewinde:	M2
Isolation:	Polyamid
Leiterquerschnitt [mm²]:	0,1-0,5
Material:	Kupfer
Oberfläche:	verzinnt
Gewicht:	0.26g

Konformitäten

RoHS-konform:	Ja
REACH-konform:	Ja
SVHC-frei:	Ja

Hinweis: Angaben zu SVHC-Stoffen bezogen auf Ihre individuellen Lieferungen finden Sie jeweils auf Ihrem Lieferschein.

Alle Informationen erhalten Sie im Web auf unserer Artikeldetailseite
Ringkabelschuh DIN46237 2-0,5mm² Kupfer verzinnt PA6.6 gelb

Sie wünschen eine individuelle Beratung ?
Wir freuen uns auf Ihre E-Mail an products@ettinger.de.

Änderungen und Irrtümer vorbehalten.

ETTINGER GmbH
Ottostraße 5 | 85649 Hofolding | Deutschland | www.ettinger.de | info@ettinger.de | + 49 8104 66 23 88