ETTINGER
Elektronik-Bauelemente

Artikeldatenblatt

Distanzhülse Ø3,2/6,4 x 19,1 PA 6.6 natur einrastend

Artikel-Nr.: 007.93.619

Abbildung ggf. ähnlich

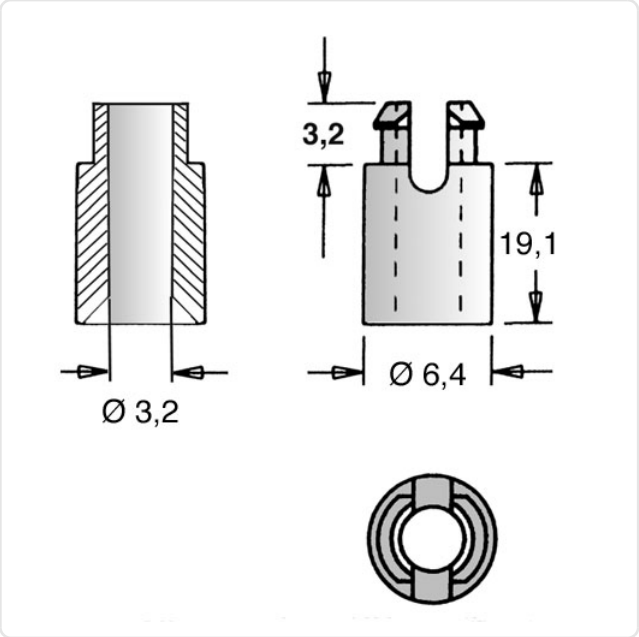

Außendurchmesser [mm]:	6.4
Brennbarkeitsklasse:	UL94-V2
Farbe:	natur
Für Gewinde:	M3
Innendurchmesser [mm]:	3.2
Länge [mm]:	19.1
Material:	PA 6.6
Materialgruppe:	Kunststoff
Montagebohrung [mm]:	4.8
Gewicht:	0.54g
Konformitäten:	Reach COMPLIANT, RoHS COMPLIANT, SVHC COMPLIANT

Alle Informationen erhalten Sie im Web auf unserer Artikeldetailseite

Sie wünschen eine individuelle Beratung ?
Wir freuen uns auf Ihre E-Mail an products@ettinger.de.

Änderungen und Irrtümer vorbehalten.

ETTINGER GmbH

Ottostraße 5 | 85649 Hofolding | Deutschland | www.ettinger.de | info@ettinger.de | + 49 8104 66 23 88