ETTINGER
Elektronik-Bauelemente

Artikeldatenblatt

Ringkabelschuh DIN 46237 M4-1.0mm² Polyamid rot UL-E235797

Artikel-Nr.: 018.31.742

Abbildung ggf. ähnlich

Außendurchmesser [mm] :	7
Farbe :	rot
Material :	Elektrolyt-Kupfer verzinnt
Isolation :	Polyamid
Besonderes :	Ersatz = 18.31.542 ø8,0mm
Materialgruppe :	Kupfer
Für Gewinde :	M4
Leiterquerschnitt [mm²] :	0,5-1,0
DIN/ISO :	DIN46237-A
Gewicht pro 100 Stk. :	67 g
Zolltarifnummer :	85472000
Konformitäten :	RoHS COMPLIANT, Reach COMPLIANT, SVHC COMPLIANT

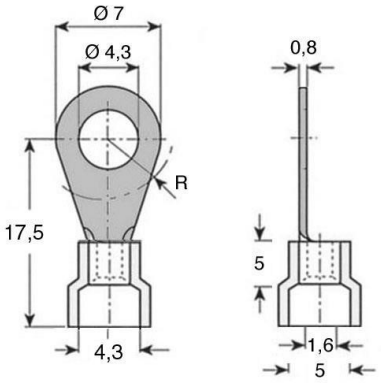

Alle Informationen
erhalten Sie im Web
auf unserer Artikeldetailseite!

Sie wünschen eine individuelle Beratung?
Wir freuen uns auf Ihre E-Mail an products@ettinger.de.

Änderungen und Irrtümer vorbehalten

ETTINGER GmbH Ottostraße 5 85649 Hofolding Deutschland www.ettinger.de
Tel.: + 49 8104 662388 Fax: + 49 8104 662399 E-Mail: info@ettinger.de